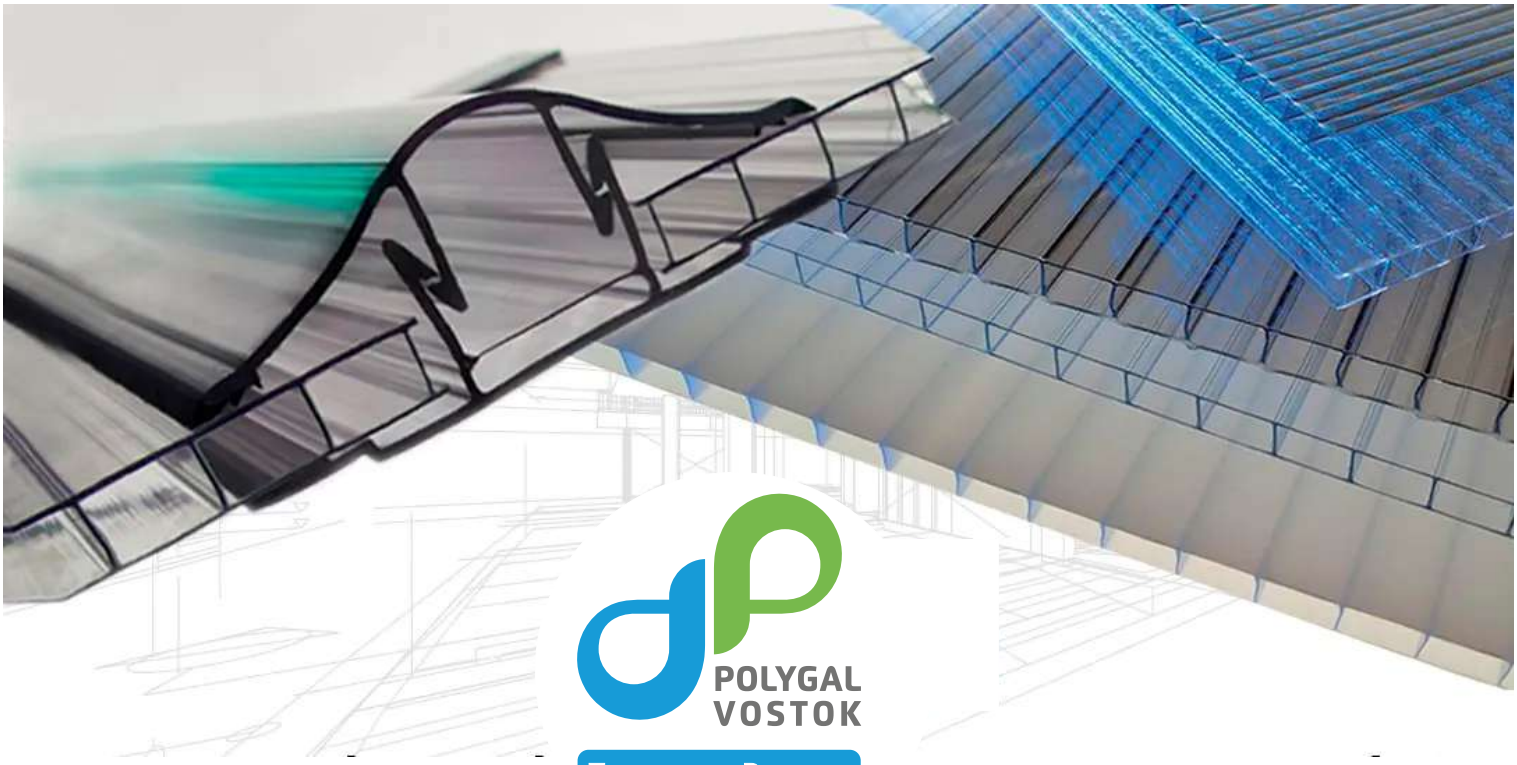

POLYGAL VOSTOK

Полигаль Восток

Профили из поликарбоната
Рекомендации по монтажу профилей

www.polygalvostok.ru

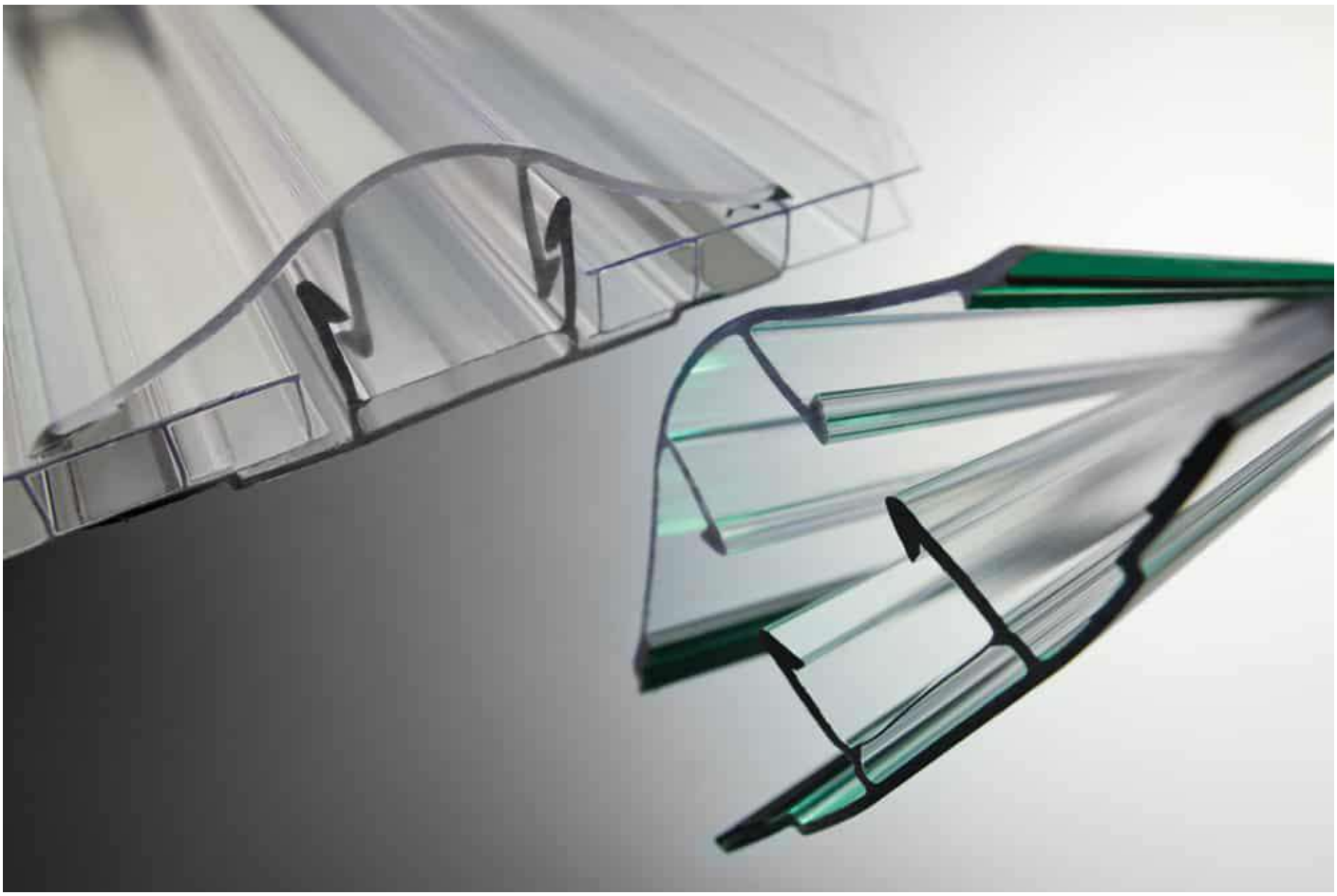

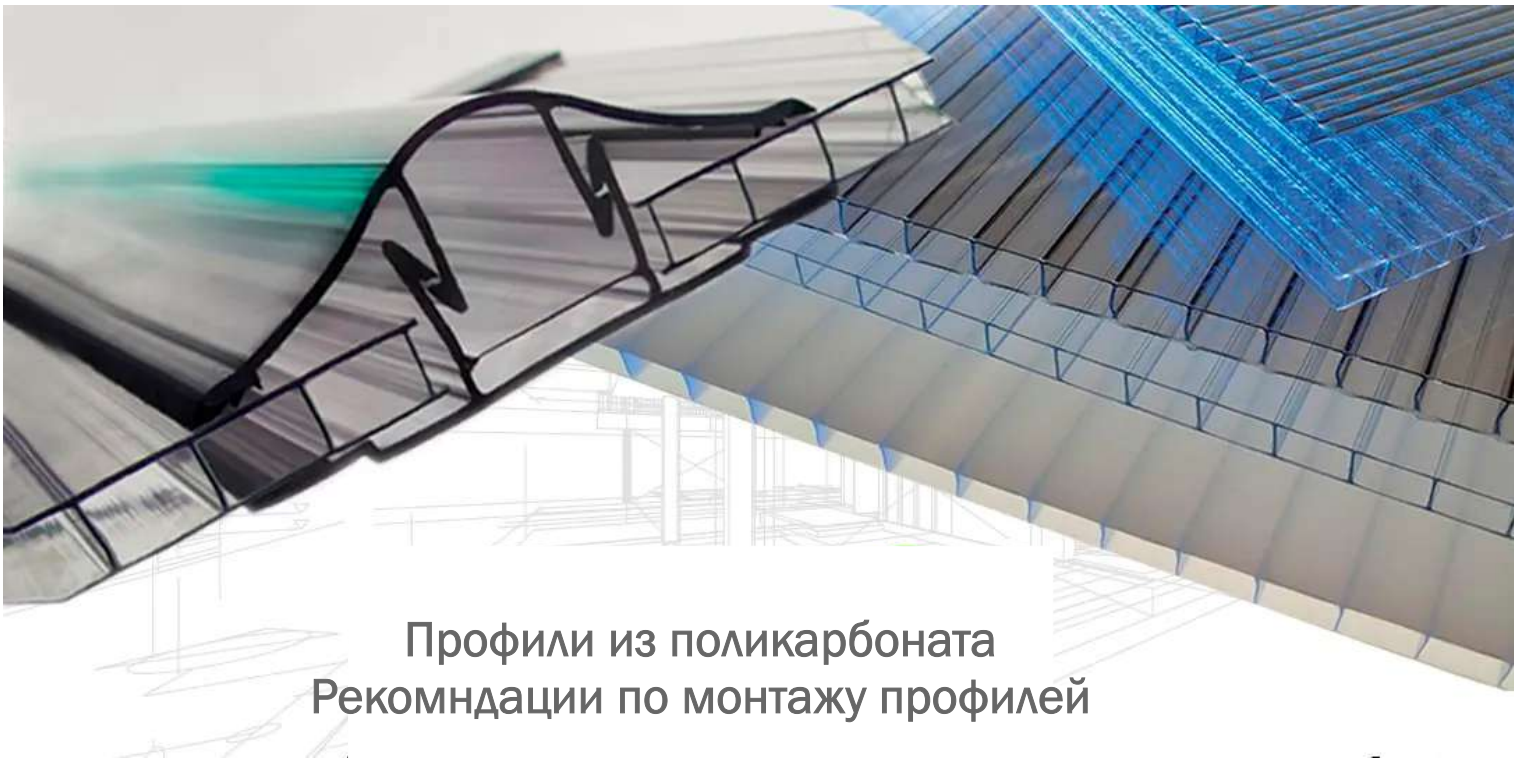

Профили из поликарбоната
Рекомндации по монтажу профилей

- Рекомендуемые схемы монтажа профилей разработаны на основе нашего многолетнего опыта в производстве листов из поликарбоната и поликарбонатных профилей. Данные рекомендации не являются основанием для расчета прочностных характеристик несущих конструкций и предназначены только для выбора способа крепления поликарбонатных листов к опорным конструкциям.
- Компания «Полигаль Восток» представляет собой производственное предприятие, но не является проектной организацией, разрабатывающей проектно-сметную документацию.
- Данные технические решения не являются исчерпывающими и могут дорабатываться.
- Ответственность за применение приведенных в этих рекомендациях данных без консультаций с квалифицированными специалистами (монтажниками, проектировщиками и инженерами) ложиться исключительно на клиента (пользователя сайта).

POLYGAL VOSTOK

Полигаль Восток

www.polygalvostok.ru

Поликарбонатные профили и комплектующие для монтажа листов сотового поликарбоната:

Идея создания специальных поликарбонатных соединительных систем (профилей) для качественного и удобного монтажа поверхностей принадлежит изобретателю сотового поликарбоната - израильской компании «Polygal Plastics Industries ltd.»

Завод «Полигаль Восток» в России предлагает широкий выбор поликарбонатных профилей для соединения между собой, герметизации, обработки торцов и крепления к опорной конструкции листов сотового поликарбоната. Разработаны дополнительные аксессуары для защиты торцов листа от пыли, влаги и грязи. А также герметизирующие поликарбонатные и металлические термошайбы

Соединение листов, выполненное с помощью специальных соединительных профилей и аксессуаров рекомендуется для бережного монтажа сотового поликарбоната, для его сохранности в течение длительного времени, для герметичности и эстетичного вида всей конструкции в целом.

Поликарбонатные профили специально разработаны в разных видах, чтобы можно было подобрать наиболее удобные и наиболее соответствующие любому типу покрытия. Например, для крепления листов между собой под углом, для соединения листов на коньке крыши, для оформления торцов поликарбонатного покрытия.

При монтаже конструкции можно использовать несколько видов профилей для наилучшего соответствия покрытия из сотового поликарбоната имеющейся опорной конструкции.

Все профили имеют срок службы такой же, как у листа сотового поликарбоната, составляющий более 15 лет.

Все профили с наружной стороны защищены от ультрафиолетовых лучей и сохраняют свою форму и внешний вид в течение всего срока службы.

Профили изготовлены из поликарбоната, поэтому полностью совместимы с листами сотового поликарбоната по своим физико-техническим характеристикам (имеют такое же термическое расширение и радиус изгиба).

Перед установкой профиля рекомендуется закрыть торцы листа сотового поликарбоната герметизирующей или перфорированной лентой.

При установке листов в профили важно расположить лист так, чтобы не менее одного ребра жесткости листа размещался в пазах профиля во избежание деформации листа. При этом нельзя заводить лист в пазы до упора, предусматривая зазор на термическое расширение.

Все профили выпускаются в широкой цветовой гамме, превосходно сочетающейся с цветами листов сотового поликарбоната:
прозрачный,бронза, синий, зеленый, бирюзовый, красный, желтый, оранжевый, янтарный, серебристый, серый , белый, гранатовый.

Преимущества специальных комплектующих (профилей и аксессуаров):

- Эстетичность конструкций.
- Не используются различные клеящие и герметизирующие вещества
- Конструкция при таком методе крепления намного более долговечна и эффективна.
- Герметичность и водонепроницаемость достигаются за счет тщательного проектирования и соблюдения рекомендаций по монтажу.

ВНИМАНИЕ! Используйте при монтаже только рекомендуемые заводом шайбы, профили и защитные ленты!

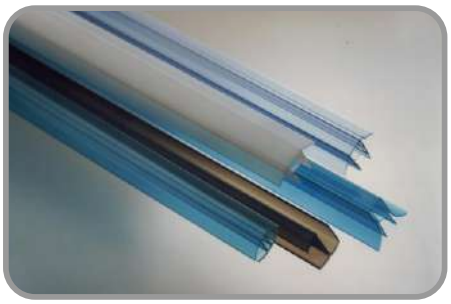

Торцевой профиль UP:

Торцевой поликарбонатный профиль необходим для защиты торцевой части листа сотового поликарбоната от попадания внутрь сот листов влаги, пыли, грязи, насекомых, спор растений и мха. Использование такого профиля придает всей светопрозрачной конструкции из сотового поликарбоната эстетичный и законченный вид.

Поликарбонатный профиль	Функция	Для листов толщиной	Длина профиля
	UP 4 - Торцевой профиль	4 мм	2,1 м
	UP 6 - Торцевой профиль	6 мм	2,1 м
	UP 8 - Торцевой профиль	8 мм	2,1 м
	UP 10 - Торцевой профиль	10 мм	2,1 м
	UP 16 - Торцевой профиль	16 мм	2,1 м

Конструктивно торцевой профиль представляет собой П-образную в сечении рейку с немного смыкающимися навстречу друг другу верхней и нижней разновеликими полками, благодаря чему профиль плотно одевается на торец листа сотового поликарбоната и удерживается на нём. Более узкая полка торцевого профиля имеет специальную УФ-защиту и всегда при установке на лист является верхней, а более широка полка (без УФ-защиты) является нижней.

Принципы монтажа:

1. Лист сотового поликарбоната устанавливается так, чтобы поверхность с уф-защитой смотрела вверх.
2. Необходимо приоткрыть края плиты с торцов от защитной пленки.
3. Отрезать профили необходимой длины, соответствующей ширине торцевой части листа, на который они устанавливаются.
4. Чтобы защитить ячейки листа сотового поликарбоната с абсолютной надежностью от проникновения в них грязи, пыли и обеспечить выход водяного конденсата из сот, перед установкой торцевых профилей необходимо на торцы листа наклеить самоклеющуюся пылезащитную ленту.
При чем для скатных конструкций, чтобы обеспечить выход из сот листа водяного конденсата **нижний** торец заклеивается **перфорированной** пылезащитной лентой, а **верхний** торец защищается **герметизирующей** пылезащитной лентой, которая обеспечить препятствие для попадания в соты пыли и грязи.
Для арочных конструкций оба торца листа сотового поликарбоната заклеиваются перфорированной пылезащитной лентой.
5. На торцы надеваются профили с помощью не острого ножа или шпателя таким образом, чтобы узкая полка профиля (с нанесенной УФ-защитой) оказалась на верхней стороне листа, а более широкая часть (без УФ-защиты) оказалась с внутренней стороны. Рис.1
6. На профиле, расположенном на нижней стороне листа, проделываются дренажные отверстия на расстоянии 30-40 см, через которые будет уходить образующийся водяной конденсат. Профиль крепится с небольшим запасом между внутренней стенкой и торцом (3 мм), оставляя зазор для термического расширения листа сотового поликарбоната и выхода конденсата из сот поликарбоната.
7. Профиль плотно надевается на торец листа сотового поликарбоната, его конструкция устроена так, что он надежно держится и не соскальзивает. Однако, в снежных регионах при применение торцевого профиля на нижней сторон листа в скатных конструкциях рекомендуется закрепить его с помощью коротких саморезов. Такое крепление удержит профиль в случае схождения снега.

1 - Торцевой профиль. 2 - Лист поликарбоната. 3 - Саморез с термошайбой. 4 - Дренажное отверстие. 5 - Опорная конструкция.

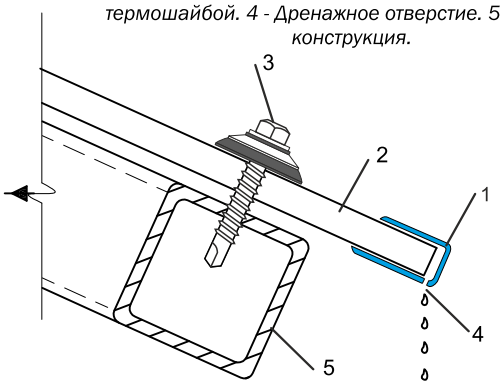

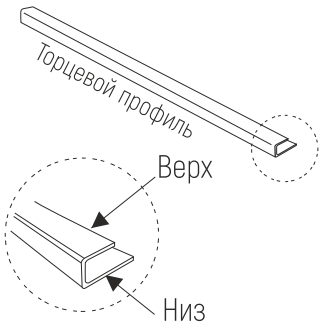

Рис.1

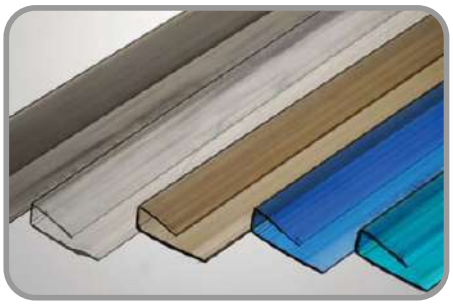

Соединительная система (профиль) High Clip (HCP):

Соединительный разъемный поликарбонатный профиль (HCP) универсален и предназначен для всех случаев соединения листов сотового поликарбоната между собой и крепления их к опорной конструкции, когда крепеж с помощью винтов нежелателен. Простота обращения с профилем делают его популярным не только для профессионального монтажа, но и для любительской сборки.

Поликарбонатный профиль	Функция	Для листов толщиной	Длина профиля
	HCP Крышка Соединительный профиль	6, 8, 10, 16 мм	6 м
	HCP База Соединительный профиль	6, 8, 10 мм	6 м
	HCP База Соединительный профиль	16 мм	6 м

Разъемный профиль применяется для соединения сотовых поликарбонатных листов в сооружениях любой сложности. Профиль HCP может использоваться в вертикальных покрытиях, например при остеклении, и в сложных горизонтальных и скатных конструкция. А также при монтаже перегородок и в дизайнерских решениях. Он хорошо гнется, поэтому превосходно подходит для арочных покрытий. Прост и удобен в монтаже, обладает прекрасными герметическими свойствами.
Разъемный профиль состоит из 2х частей: профиля-базы и универсального защелкивающегося профиля-крышки. **Профиль-База** разработан двух видов: для соединения листов поликарбоната толщиной от 6 до 10 мм (HCP-База 6-10) и для соединения листов толщиной 16 мм (HCP-База 16). **Профиль-Крышка** универсален для соединения листов толщиной 6-16 мм и подходит под оба профиля-базы, защелкиваясь с ними с помощью специальных зубцов.

Преимущества данного разъемного соединительного профиля:

- Простой, быстрый и удобный монтаж.
- Превосходная гибкость, облегчающая монтаж соединения листов в арочных конструкциях.
- Легкое и удобное соединение крышки и базы профиля с помощью встроенных фиксаторов, Фиксаторы расположены так, что нижние зубцы обеспечивают фиксацию листов толщиной от 6мм, а верхние зубцы обеспечивают фиксацию листов толщиной 10-16 мм.
- Сама конструкция профиля уже учитывает зазор термического расширения листа сотового поликарбоната.
- Эстетичность внешнего вида конструкции.

Крепление к каркасу конструкции осуществляется в следующем порядке: профиль База устанавливается на каркас с помощью саморезов, затем укладываются листы сотового поликарбоната и сверху надевается профиль Крышка, который при надавливании защелкивается с установленным профилем Базой и представляет собой единую герметичную систему соединения листов.

Принципы монтажа:

1. Отрезать нужной длины профиль Базу и профиль Крышку (в арочных конструкциях следует добавить к профилю Крышке 2 см по сравнению с длиной профиля Базы). *Рис 2.*

2. Внимание: при креплении профиля к несущей конструкции не перетягивайте болт, чтоб не повредить мембрану профиля. *Рис. 3.*

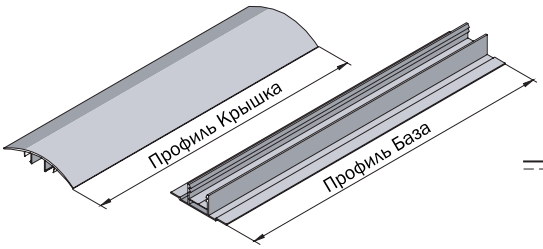

Рис.2

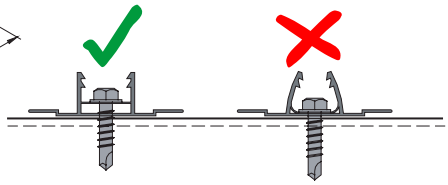

Рис.3

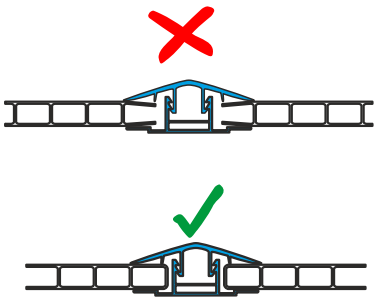

Рис.4

Соединительная система (профиль) High Clip (HCP):

Принципы монтажа:

3. Установить профиль Базу HCP под край листа сотового поликарбоната и прикрепить болтом к обрешетке. *Рис 5.*
4. Установить профиль Базу по краю конструкции. *Рис 6.*

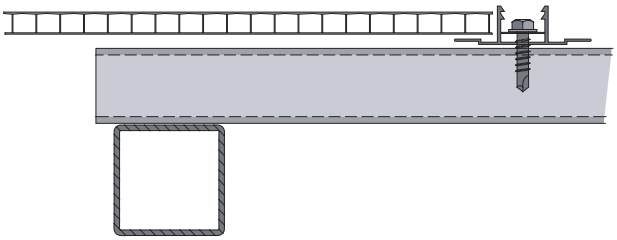

Рис.5

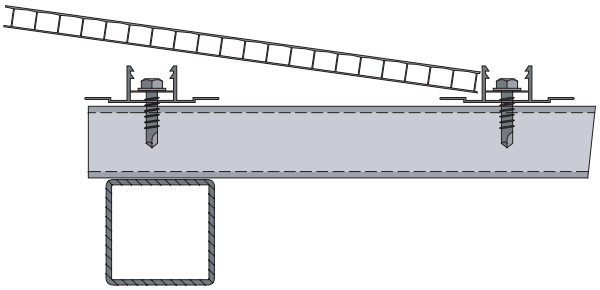

Рис.6

5. Подогнать размер листа сотового поликарбоната по расстоянию между профилями. *Рис 7.* При этом отрезать лист нужно вблизи внутреннего ребра жесткости листа, чтобы избежать нежелательного продавливания края листа. *Рис. 3*
6. Установить боковой профиль (1) в зазор между Крышкой и Базой по краю конструкции и установить Крышку, крепя ее с помощью резинового молотка (2). *Рис.8*
7 Подставляйте снизу болванку (3) для противодействия удару . *Рис. 9.*

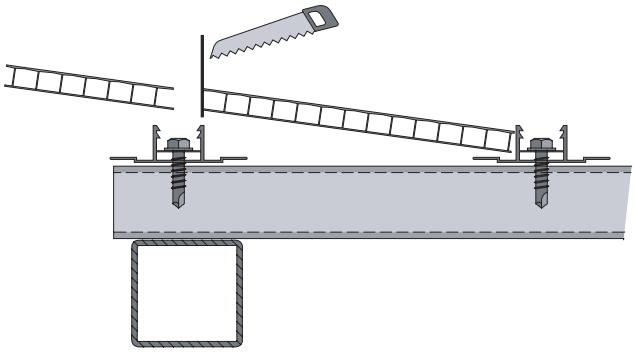

Рис.7

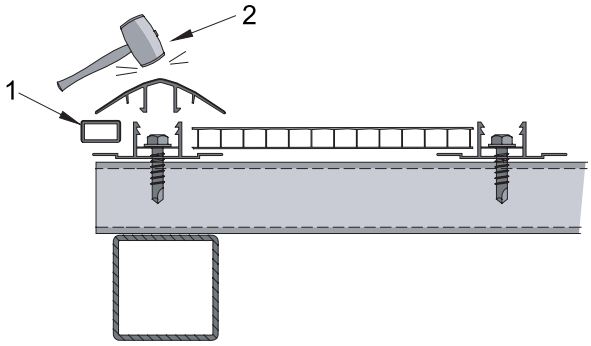

Рис.8

10. Продолжайте монтаж в соответствии с вышеописанными действиями, поочередно - установка плиты, профиля Базы, защелкивание Крышки и так далее до конца монтируемой поверхности. *Рис.10*

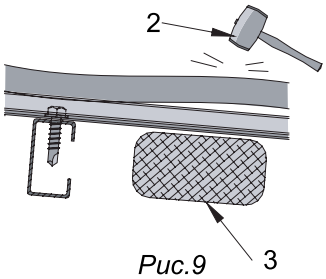

Рис.9

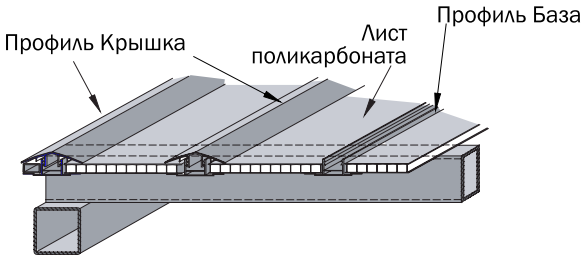

Рис.10

По окончанию процесса монтажа снять верхнюю защитную плёнку с логотипом.

1 - Профиль HCP (Крышка). 2 - Профиль HCP (База). 3-Лист сотового поликарбоната. 4 - Саморез. 5 - Опорная конструкция

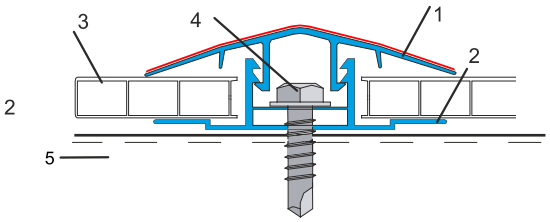

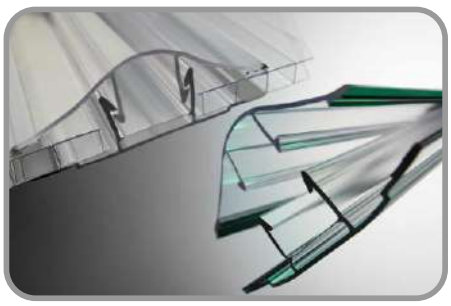

Неразъемный соединительный (профиль) НР:

Соединительные неразъемные (Н-образный профили) профили НР предназначены для крепления плит сотового поликарбоната между собой для герметизации поверхности и эстетичного вида конструкции из поликарбоната, чтобы поверхность покрытия выглядела гладкой и без швов. Является самым экономичным решением для соединения листов поликарбоната и их монтажа к опорной конструкции.

Поликарбонатный профиль	Функция	Для листов толщиной	Длина профиля
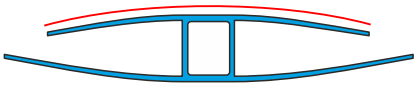	НР 4 Неразъемный профиль	4 мм	6 м
	НР 6 Неразъемный профиль	6 мм	6 м
	НР 8 Неразъемный профиль	8 мм	6 м
	НР 10 Неразъемный профиль	10 мм	6 м
	НР 16 Неразъемный профиль	16 мм	6 м

Неразъемный профиль НР представляет собой длинную гибкую планку Н-образного сечения, края которой с обеих сторон загнуты внутрь. Более узкая поверхность профиля защищена специальной УФ-защитой и должна быть ориентирована наружу. Предназначены для соединения листов сотового поликарбоната и заделки торцевых полостей листа. Несут важную эстетичную функцию, позволяя добиваться гладкой ровной поверхности сооружения. Неразъемный профиль особенно подходит для вертикального остекления именно в силу своих декоративных свойств. А также такой профиль прекрасно проходит для соединения длинных листов.
Не очень рекомендуется для использования в арочных конструкциях, т.к. требует протяжки всего листа вдоль пазов, что затруднительно при изгибании и самого листа, и самого профиля.

Принципы монтажа:

Неразъемный профиль имеет по бокам пазы, куда вставляются листы поликарбоната, а также центральный канал, образованный двумя перемычками.
1. Отрезать неразъемный поликаронатный профиль нужной длины, соответствущей длине соединяемых листов.
2. Закрепить профиль к опорной конструкции с помощью болтов-саморезов с герметизирующими шайбами.
3. Приоткрыть края листов сотового поликарбоната на несколько сантиметров в местах, где будет установлен профиль.
4.С помощью не острого ножа или шпателя вставить лист сотового поликарбоната в пазы профиля (внутреннюю часть профиля можно смочить водой для упрощения процесса).
5. После завершения монтажа не забудьте удалить всю защитную пленку с обеих сторон листа.

Для коротких листов возможен вариант установки профиля методом протягиванием листа.
Для упрощения работы рекомендуется выбирать профили на 1 мм больше толщины листа.
Если осуществляется сборка сооружения простой формы (квадратной, прямоугольной), то справиться со стыковкой поликарбонатных листов посредством профиля НР типа будет просто. Немного сложнее с арочными конструкциями. В таком случае, чтобы соединить листы поликарбоната, придется приложить усилия.

Профили гибкие, поэтому могут подвергаться холодному изгибу с учетом ограничений, накладываемых листами из сотового поликарбоната.

Внимание! Неразъемный профиль одевается на лист поликарбоната таким образом, чтобы узкая часть профиля (с УФ-защитой) была расположена на верхней (внешней) поверхности вашей конструкции, а более широкая (без уф-защиты) оказалась с внутренней части конструкции.

1 - Неразъемный профиль НР. 2- Лист сотового поликарбоната. 3- Термошайба. 4 - Саморез. 5 - Опорная конструкция.

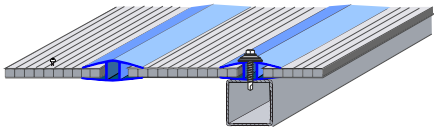

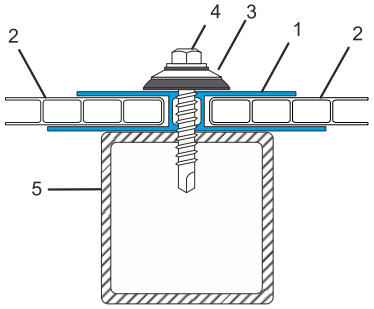

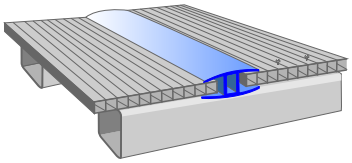

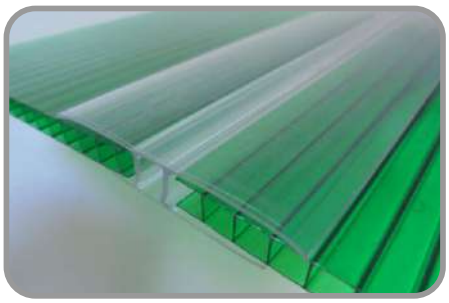

Угловой профиль FCP:

Угловой профиль необходим для соединения плистов сотового поликарбоната между собой под прямым углом. Профиль надежно закрепляет листы между собой, делая соединение практически незаметным и придавая конструкции эстетичный вид. Данный профиль защищает торцы панелей, препятствуя попаданию внутрь сот мусора и грязи.

Поликарбонатный профиль	Функция	Для листов толщиной	Длина профиля
	FCP 4-6 Угловой профиль	4, 6 мм	6 м
	FCP 8-10 Угловой профиль	8, 10 мм	6 м

Угловой профиль выполняет также декоративную функцию, скрывая срезы листов поликарбоната в местах соединения. Благодаря широкой цветовой палитре, сочетающейся с цветами листов сотового оликарбоната в готовой конструкции угловые соединения получаются практическими незаметными. Применяется не только для крепления листов между собой для строительства открытых или закрытых террас в частных или загородных домах, но и для дизайнерских решений в сферах наружной рекламы, строительства выставочных стендов и торгового оборудования.
Профиль является жестким и в отличие от других поликарбонатных профилей практически не скручивается.

Принципы монтажа:

Крепить угловой профиль просто, никакого дополнительного инструмента или креплений не требуется. Достаточно вручную завести торцы панелей сотового поликарбоната в пазы профиля таким образом, чтоб в них оставался термический зазор в 3-5 мм (в зависимости от ширины панели). Дополнительного склеивания, герметизации или какого- либо другого крепления не требуется.

1. Отрезать угловой поликарбонатный профиль нужной длины, соответствующей длине соединяемых между собой листов поликарбоната.
2. Приоткрыть края листов сотового поликарбоната на несколько сантиметров в местах, где будет установлен профиль.
3. С помощью не острого ножа или шпателя вставить лист поликарбоната в профиль.
4. После завершения монтажа не забудьте удалить всю защитную пленку с обеих сторон листа.

1 - Угловой профиль. 2 - Лист поликарбоната.

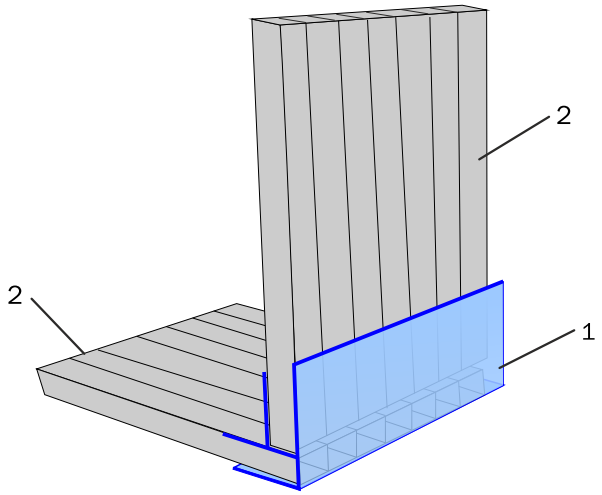

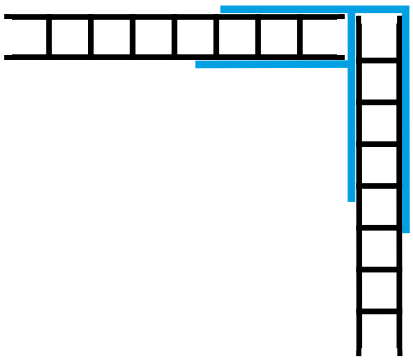

Пристенный профиль FP:

Пристенный профиль используется для организации герметичного примыкания поликарбонатных кровельных конструкций к стенам. Одновременно выполняет функции торцевого добора и примыкающего узла. С одной стороны профильной системы расположен специальный паз, в который плотно входит торец поликарбонатного листа.

Поликарбонатный профиль	Функция	Для листов толщиной	Длина профиля
FP 4-6	Пристенный профиль	4, 6 мм	6 м
FP 8-10	Пристенный профиль	8, 10 мм	6 м

Профиль имеет F-образную структуру. С одной стороны профильной системы расположен специальный паз, в который устанавливается лист сотового поликарбоната. Достаточно вручную завести торцы листа поликарбоната в пазы профиля таким образом, чтоб в них оставался термический зазор в 3-5 мм (в зависимости от ширины панели). Профиль крепится к стене с помощью саморезов. Рекомендуется так же использовать термошайбы при креплении профиля к обрешетке.

Принципы монтажа:

Пристенный профиль устанавливается непосредственно на лист поликарбоната перед его монтажом на вашу конструкцию. Пристенный профиль может крепиться к деревянным, металлическим или монолитным конструкциям.

1. Отрезать пристенный поликарбонатный профиль нужной длины, соответствующей длине соединяемых между собой листов поликарбоната.
2. Приоткрыть края листов сотового поликарбоната на несколько сантиметров в местах, где будет установлен профиль.
3. С помощью не острого ножа или шпателя вставить лист поликарбоната в профиль.
4. После завершения монтажа не забудьте удалить всю защитную пленку с обеих сторон листа

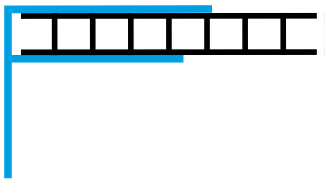

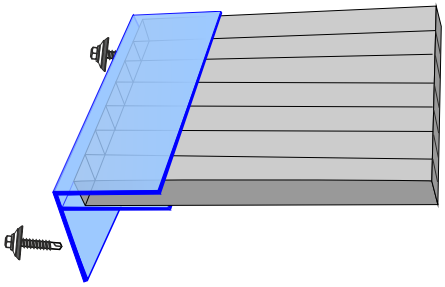

1 - Угловой профиль. 2 - Саморез. 3 - Лист поликарбоната. 4 - Опорная конструкция.

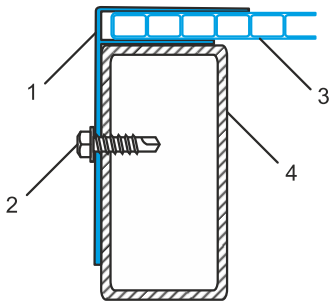

Коньковый профиль RP:

Коньковый профиль из поликарбоната применяется для стыковки листов сотового поликарбоната под различным углом. Угол может оперативно меняться в ходе установки. Конструктивно профиль для соединения поликарбоната в коньке представляет собой 2 U-образных торцовых добора, соединённых гибким сочленением, обеспечивающим возможность изменения угла стыка.

Поликарбонатный профиль	Функция	Для листов толщиной	Длина профиля
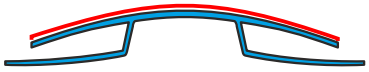	RP 8-10 Коньковый профиль	8, 10 мм	6 м

Конек для профилированного поликарбоната обладает следующими характеристиками:

- благодаря универсальной профильной форме может соединять между собой листы материала под разными углами (угол должен быть не меньше 30 градусов);
- довольно просто устанавливать на кровле благодаря большой длине зажимающих губок;
- имеет широкую сферу применения – может использоваться на любой крыше с подобной конфигурацией. В большинстве случаев применяется на двускатных крышах парников, теплиц;
- легко транспортируется – перевозится в скрученном состоянии и не занимает много места;

Принципы монтажа:

Чтобы установить конек теплицы из поликарбоната, необходимо продумать следующие моменты:
Монтаж листов поликарбоната происходит с учетом требуемых зазоров для последующего крепления профиля. Поэтому на начальном этапе необходимо сделать разметку для зазоров.
Для обработки торцевых элементов сотового поликарбоната необходимо обработать их герметизированной лентой.
Следующий основной этап – монтаж на поликарбонатные листы конькового профиля. После установки потребуется выровнять листы по всей длине.

1. Отрезать коньковый поликарбонатный профиль нужной длины, соответствующей длине соединяемых между собой листов поликарбоната.
2. Приоткрыть края листов сотового поликарбоната на несколько сантиметров в местах, где будет установлен профиль.
3. С помощью не острого ножа или шпателя вставить лист поликарбоната в профиль.
4. После завершения монтажа не забудьте удалить всю защитную пленку с обеих сторон листа

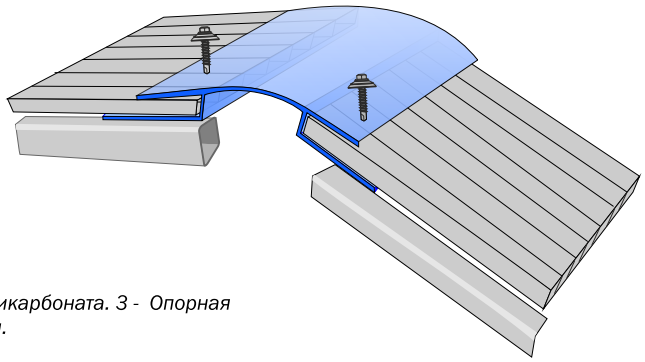

1 - Коньковый профиль. 2 - Лист поликарбоната. 3 - Опорная конструкция.

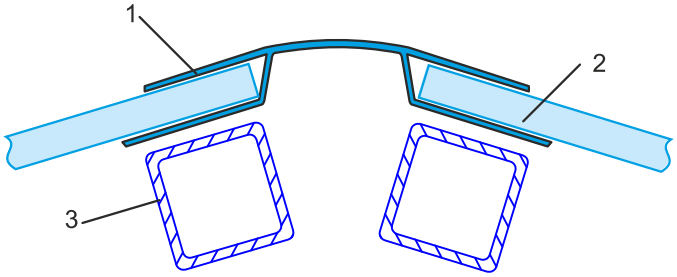

Алюминиевый прижимной профиль:

Алюминиевый прижимной профиль обладает сочетанием эксплуатационных и эстетических характеристик. Предназначен для использования в крупных строительных объектах, т.к. обладает повышенной прочностью, герметичностью и поэтому легко выдерживает механические и весовые нагрузки. Данный тип профиля может быть подвержен холодной гибке, что делает его действительно незаменимыми при монтаже арочных конструкций, например, пешеходных переходов над автомобильными магистралями.

Поликарбонатный профиль	Функция	Для листов толщиной	Длина профиля
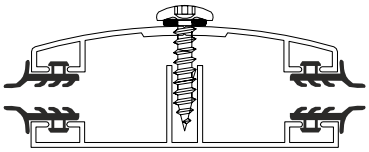	Алюминиевая верхняя прижимная планка	2-25 мм	6 м
	Алюминиевая нижняя прижимная планка	2-25 мм	6 м

Алюминиевый прижимной профиль является разъемным и применяется для соединения сотовых и монолитных поликарбонатных листов в сооружениях любой сложности. Алюминиевый профиль укомплектован EPDM-уплотнителями, которые обеспечивают плотность и герметичность соединения, а также препятствуют попданию грязи в канал профиля. В сочетании с уплотнителями профиль не допускает сдвига листов в результате статических и динамических нагрузок. Уплотнители изготавливаются из прочной и долговечной резины EPDM, предназначенной для наружного применения, выдерживающей значительные атмосферные колебания в интервале температур от -50 до +80. В целом вся конструкция профиля с уплотнителями позволяет применять его для создания покрытия из поликарбоната в крупных строительных объектах с отапливаемыми помещениями в связи с надежной герметичностью и влагонепроницаемостью.
Разъемный алюминиевый профиль состоит из 2х частей: прижимных планок (верхней и нижней). Профиль является универсальным и подходит для соединения листов сотового и монолитного поликарбоната в толщинах от 2 до 25 мм.
Верхняя и нижняя прижимные планки в конструкции с листами крепятся между собой и к опоре саморезом с шестигранной головкой и шайбой EPDM диаметром 5,5 мм. Длина самореза выбирается в зависимости от толщины листа и желаемого монтажного присоединения к опорной конструкции.

Принципы монтажа:

Первый способ (Рис.1):

1. Нижняя прижимная планка (2) устанавливается на опорную конструкцию (5) с помощью саморезов под крестовую отвертку (6) вдоль выступающего паза для основного самореза с шестигранной головкой (3). При этом саморезы можно располагать в шахматном порядке с минимальным расстоянием друг от друга 40-60 см.
2. Затем укладываются листы сотового поликарбоната, с краев которых предварительно удалена защитная пленка.
3. Сверху накладывается верхняя прижимная планка (1).
4. Верхняя прижимная планка фиксируется саморезом с шестигранной головкой (3) через шайбу EPDM (4), который вкручивается в специальный паз в нижней планке (2), прижимая установленные листы поликарбоната (7) к нижней планке и опорной конструкции (5).

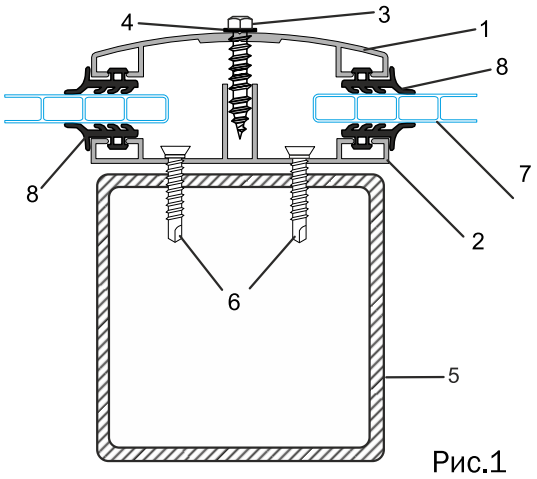

Рис.1

1 - Верхняя прижимная планка. 2 - Нижняя прижимная планка. 3 - Саморез с шестигранной головкой. 4 - Шайба EPDM диаметром 5,5 мм. 5 - Опорная конструкция. 6 - Саморезы под крестовую отвертку. 7 - Лист поликарбоната. 8 - *EPDM-Уплотнитель.*

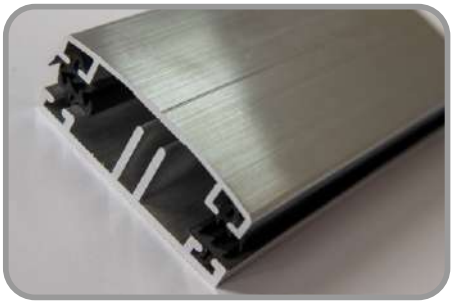

Алюминиевый прижимной профиль:

Второй способ (Рис.2):

Применяется в случае, если верхняя поверхность опорной конструкции, приходящаяся на место соединения листов поликарбоната, ровная и ее ширина не менее 60 мм.

1. На опорную конструкцию (5) укладывается широкий резиновый уплотнитель (2).
2. Затем укладываются листы сотового поликарбоната (6), с краев которых предварительно удалена защитная пленка.
3. Сверху накладывается верхняя прижимная планка (1).
4. Верхняя прижимная планка (1) фиксируется саморезом с шестигранной головкой (3) через шайбу EPDM (4), прижимая установленные листы поликарбоната (7) к нижней планке и опорной конструкции (5). Длина самореза выбирается в зависимости от толщины листа и желаемого монтажного присоединения к опорной конструкции.

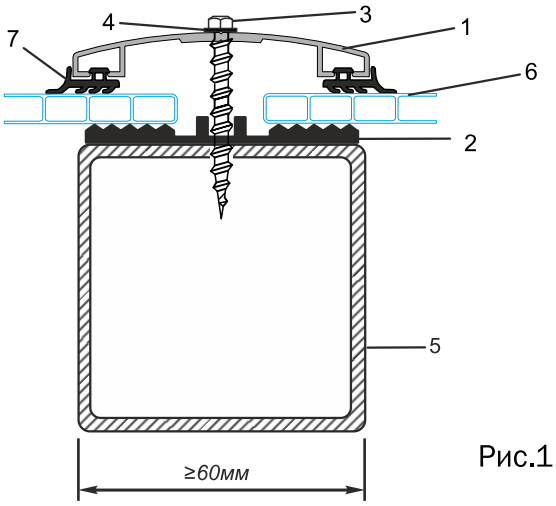

Рис.1

1 - Верхняя прижимная планка. 2 - Широкий резиновый уплотнитель. 3 - Саморез с шестигранной головкой. 4 - Шайба EPDM диаметром 5,5 мм. 5 - Опорная конструкция. 6 - Лист поликарбоната. 7 - EPDM-Уплотнитель.

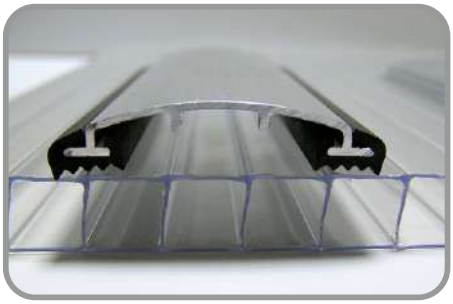

Пылезащитные ленты:

В линейку комплектующих элементов для монтажа сотового поликарбоната входят защитные самоклеющиеся ленты с надежной фиксацией, предназначенные для защиты листов от негативного воздействия окружающей среды. Выполнены ленты из современных нетканных материалов, специально обработанных для того, чтобы обеспечить первоклассный дренаж, мягко и эффективно удаляя влагу и грязь из полостей листа.

Пылезащитные ленты	Функция	Размеры
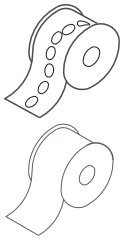	Перфорированная лента для листов 4 - 8 мм	25 мм
	Перфорированная лента для листов 10 - 16 мм	25 мм
	Герметизирующая лента для листов 4 - 8 мм	25 мм
	Герметизирующая лента для листов 10 - 16 мм	25 мм

Герметизирующая лента служит для сохранения прозрачности листов, для предотвращения конденсата, образующегося в ячейках сотового поликарбоната, а также для защиты ячеек от проникновения в них пыли, насекомых, спор растений и мха. **Клеится вдоль верхнего торца листа.**

Перфорированная лента служит для сохранения прозрачности листов, для естественного удаления конденсата, образующегося в ячейках сотового поликарбоната, а также для защиты ячеек от проникновения в них пыли, насекомых, спор растений и мха. **Клеится вдоль нижнего торца листа.**

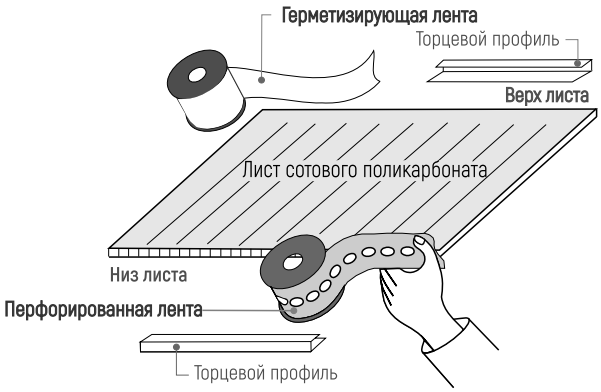

Термошайбы:

Термошайба из поликарбоната обладает высокой прочностью и устойчива к воздействию солнечного света и других погодных факторов. Использование нашей термошайбы в креплении конструкций из поликарбоната значительно увеличивает срок их службы. Термошайбы разработаны специально для пустотных плит покрытия "Полигаль" и поставляются по требованию клиентов, как комплектующее изделие. Цветовая гамма соответствует эталонам цветов окрашенных листов: прозрачный, бронза, синий, зеленый, бирюзовый, красный, желтый, оранжевый, янтарный, серебристый, серый , белый, гранатовый.

Термошайбы	Функция	Размеры
	Шайба-уплотнитель для болтов-саморезов, крепящих лист к конструкции, диаметр 38 мм	для листов всех толщин

Узел крепления сотового листа с использованием самореза и термошайбы:
1 - Колпачек термошайбы. 2- Саморез.3 - термошайба. 4 - Уплотнительное кольцо термошайбы. 5- Лист поликарбоната. 6 - Опора. 7 - Отверстие в опоре под термошайбу.
4 - Опорная конструкция.

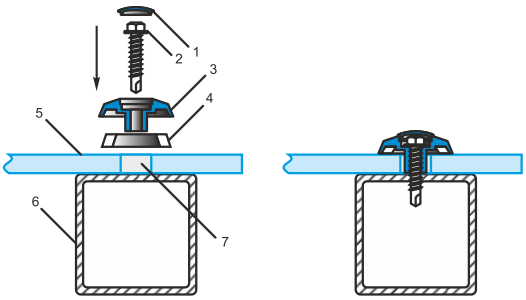

Основные принципы планирования несущей конструкции для листов сотового поликарбоната

- Листы поликарбоната монтируются таким образом, чтобы их ребра жесткости (1) были параллельны направлению стеканию дождевых вод. При этом уклон конструкции должен быть не менее 10°.
- Толщина несущих балок (2) должна быть не менее 30 мм для удобной укладки листов и соединительных профилей.
- По окончанию сварочных работ и до начала монтажа необходимо выполнить окрасочные работы.
- Следует проверить размеры всех конструктивных элементов и свериться с проектом покрытия из поликарбоната.

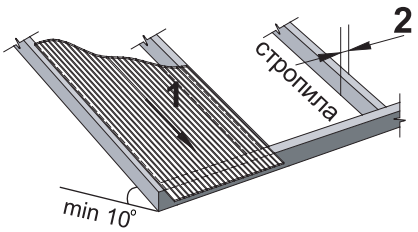

Стропильная конструкция

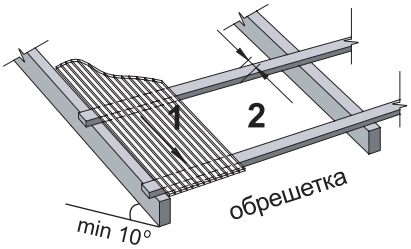

Конструкция с обрешеткой

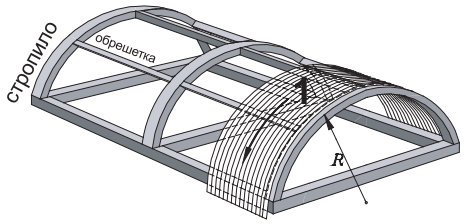

Арочная конструкция

Завершающие работы по присоединению конструкции к стенам:

- Изготовить элемент (отлив) необходимой формы из жести (1), который с одной стороны будет присоединен к стене, а с другой прикроет край листа сотового поликарбоната.
- Изготовить водосток (2) и присоединить к конструкции.

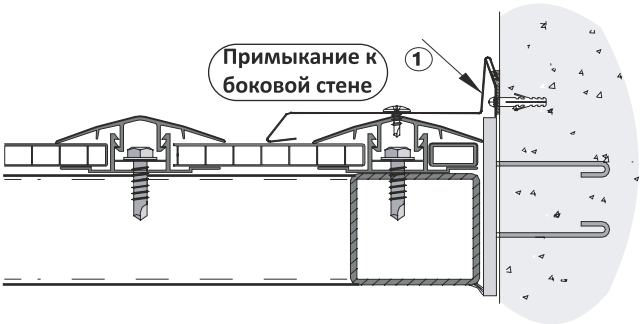

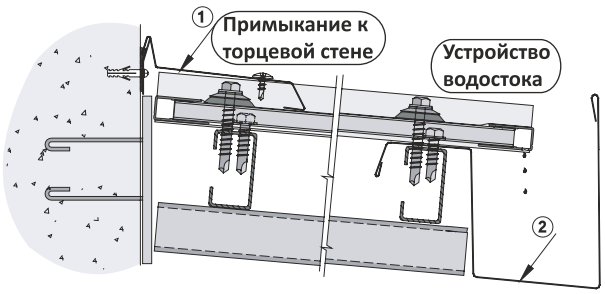
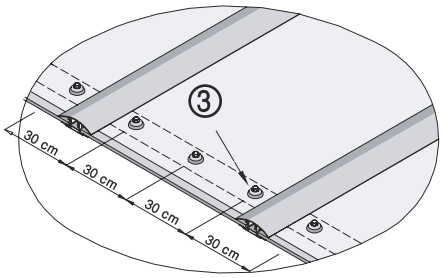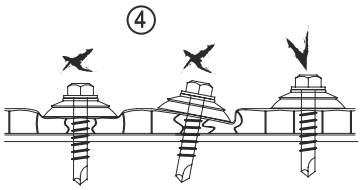
- Укрепить лист поликарбоната на конструкции болтами-саморезами с герметизирующими шайбами-уплотнителями по длине нижнего прогона обрешетки (3). Отверстия в листе под болты-саморезы, для обеспечения компенсации возможных термических расширений листа, необходимо сделать диаметром на 1-2 мм больше диаметра болтов-саморезов.
- Обратить внимание на то, чтобы при затягивании болтов-саморезов листы поликарбоната не были продавлены (4)!